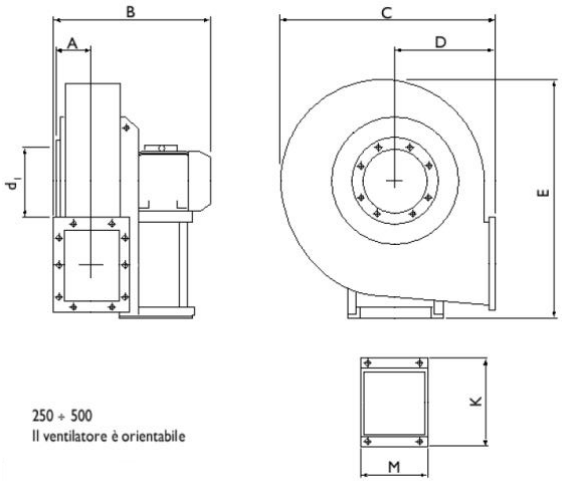

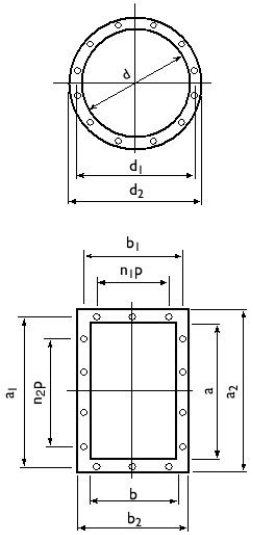

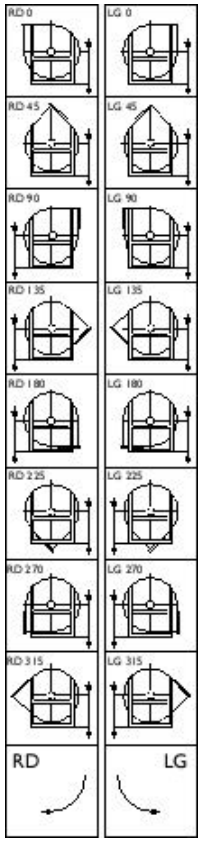

Tipo		Peso	Ventilatore					Flangia aspirante					Flangia premente										Basamento		
Ventilatore	Motore	Kgf	A	B	C	D	E	d	d1	d2	n°	Ø	a	b	a1	b1	a2	b2	n1xp	n2xp	n°	Ø	K	M	Ø
TZM 250/2	80 A2	29	86	413	441	195	526	185	219	255	8	8	207	148	241	182	277	218	1x112	1x112	8	12	225	180	10
TZM 280/2	90 S2	37	95	472	477	200	610	205	241	275	8	8	231	166	265	200	301	236	1x112	1x112	8	12	260	205	10
TZM 310/2	90 L2	46	105	490	527	225	658	228	265	298	8	8	258	185	292	219	328	255	1x112	2x112	10	12	260	205	10
TZM 350/2	112 M2	80	115	585	600	255	740	255	292	325	8	10	288	205	332	249	368	285	1x125	2x125	10	12	324	250	10
TZM 400/2	132 SB2	115	127	671	655	285	815	285	332	365	8	10	322	229	366	273	402	309	1x125	2x125	10	12	372	300	12
TZM 450/2	160 MA2	198	141	834	735	320	915	320	366	400	8	10	361	256	405	300	441	336	1x125	2x125	10	12	440	415	14
TZM 500/2	180 M2	274	157	866	832	360	1000	360	405	440	8	10	404	288	448	332	484	368	2x125	3x125	14	12	488	460	17

Peso ventilatore in kgf (completo di motore)

Tipo				Tolleranza sulla portata ± 5%														Tolleranza sulla rumorosità + 3 dB(A)											Qv mc/h		
Ventilatore	Motore	Kw int.	dB(A)	540	648	720	792	864	972	1116	1224	1368	1548	1728	1944	2196	2448	2736	3096	3456	3960	4320	4680	5400	6120	6840	7200	8280	9360	10800
				pt mm H_2o																										
TZM 250/2	80 A2	0,75	72	95	94	93	92	91	90	89	80	73	70																	
TZM 280/2	90 S2	1,5	74				118	117	116	114	111	110	104	98	93	88														
TZM 310/2	90 L2	2,2	77							153	151	149	147	144	139	129	125	120	110											
TZM 350/2	112 M2	4	80										192	190	188	185	181	178	168	158	148	138								
TZM 400/2	132 SB2	7,5	84													240	238	236	234	228	221	217	210	198	174					
TZM 450/2	160 MA2	11	87																300	298	290	283	281	280	270	260	245	225		
TZM 500/2	180 M2	22	91																			378	376	372	367	363	360	350	335	315